GM4 : Les droites parallèles

➢ Reconnaître deux droites parallèles.

Deux droites sont parallèles quand elles ne se coupent jamais même si on les prolonge.

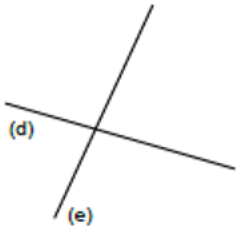

Les droites (d) et (e) se coupent : elles **ne sont pas** parallèles.

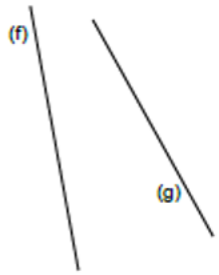

Les droites (f) et (g) ne se coupent pas dans la feuille, mais **vont se couper** si on les prolonge : elles **ne sont pas** parallèles.

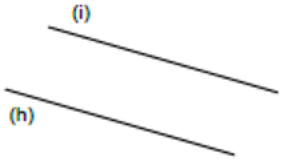

Les droites (h) et (i) **sont** parallèles.

➢ Tracer deux droites parallèles.

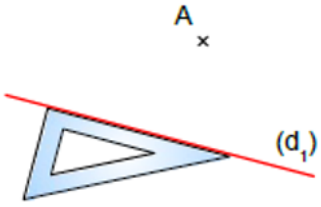

1) Je place un côté de l'équerre sur la droite (d_1).

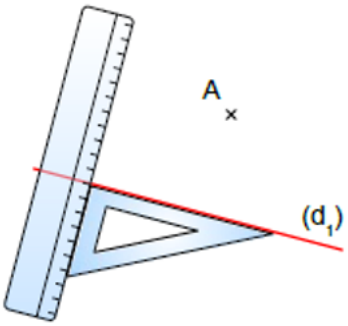

2) Je place la règle sur l'autre côté de l'équerre.

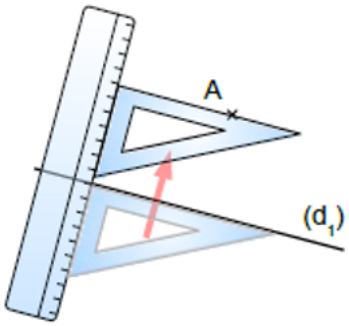

3) Je fais **glisser l'équerre sur la règle**, jusqu'à ce que le deuxième côté de l'angle droit passe par le point A.

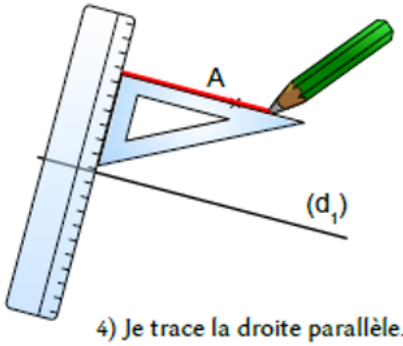

4) Je trace la droite parallèle.

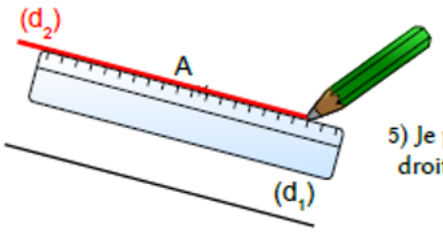

5) Je **prolonge** la droite parallèle.

La droite (d2) est parallèle à (d1) et passe par A.